Лист данных: Wilo-DrainLift KH 32-0,4

Характеристики Wilo-DrainLift KH - 50 Гц - 2900 об/мин

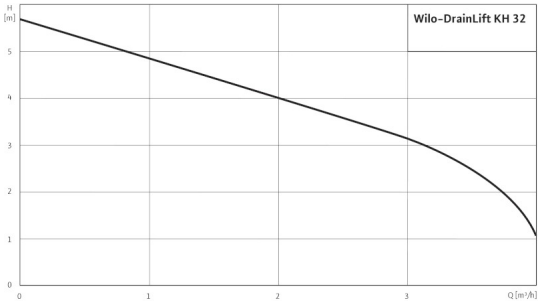

Согласно EN 12056-4,6.1 следует соблюдать скорость потока (напорном трубопроводе) в диапазоне от 0,7 до 2,3 м/с.
Указанные значения Qмин. относятся к внутреннему диаметру нормальностенных стальных труб.

Данные мотора		
Подключение к сети		1~230 В, 50 Гц
Потребляемая мощность	P_1	0,5 kW
Номинальный ток	I_N	2,1 A
Частота вращения	*n*	2900 об/мин
Тип пуска		Прямой
Класс нагревостойкости изоляции		F
Степень защиты		IP 44
Макс. частота включений на насос		100 1/h

Кабель	
Длина кабеля до прибора управления/штекера	–/1,2 M
Тип штекера	С защитным контактом
Тип соединения кабеля	Неразъемный

Допустимая область применения		
Макс. приток/ч при режиме S3	*V*	max. 260 л
Режим работы на насос		S3-25%
Макс. допустимое давление в напорном трубопроводе	*p*	0.70 бар
Температура перекачиваемой жидкости	*T*	+3 ... +35 °C
Температура окружающей среды, макс.	*T*	35 °C

Размеры/вес		
Общий объем	*V*	17 л
Макс. уровень включения	*V*	2.60 л
Мин. уровень Вкл.		70 мм
Габаритные размеры	*Ширина x Высота x Глубина*	500 x 300 x 269 мм
Диагональные размеры		520 мм
Вес, прим.	*m*	7.80 кг

Подключения	
Напорный патрубок	DN 25/DN 32
Подводящий патрубок	2x DN 40/1x DN 100
Отвод воздуха	DN 25

материал

Корпус мотора	1.4301
Скользящее торцевое уплотнение	графит/керамика
Корпус насоса	PP
Рабочее колесо	PP
Материал резервуара	ABS

Данные для заказа

Изделие	Wilo
Арт.-№	2011011
Номер EAN	4016322309673
Готовность к поставке	Складские запасы
Ценовая группа	W6

Размеры и габаритные чертежи: Wilo-DrainLift KH 32-0,4

Габаритный чертеж

Wilo-DrainLift KH

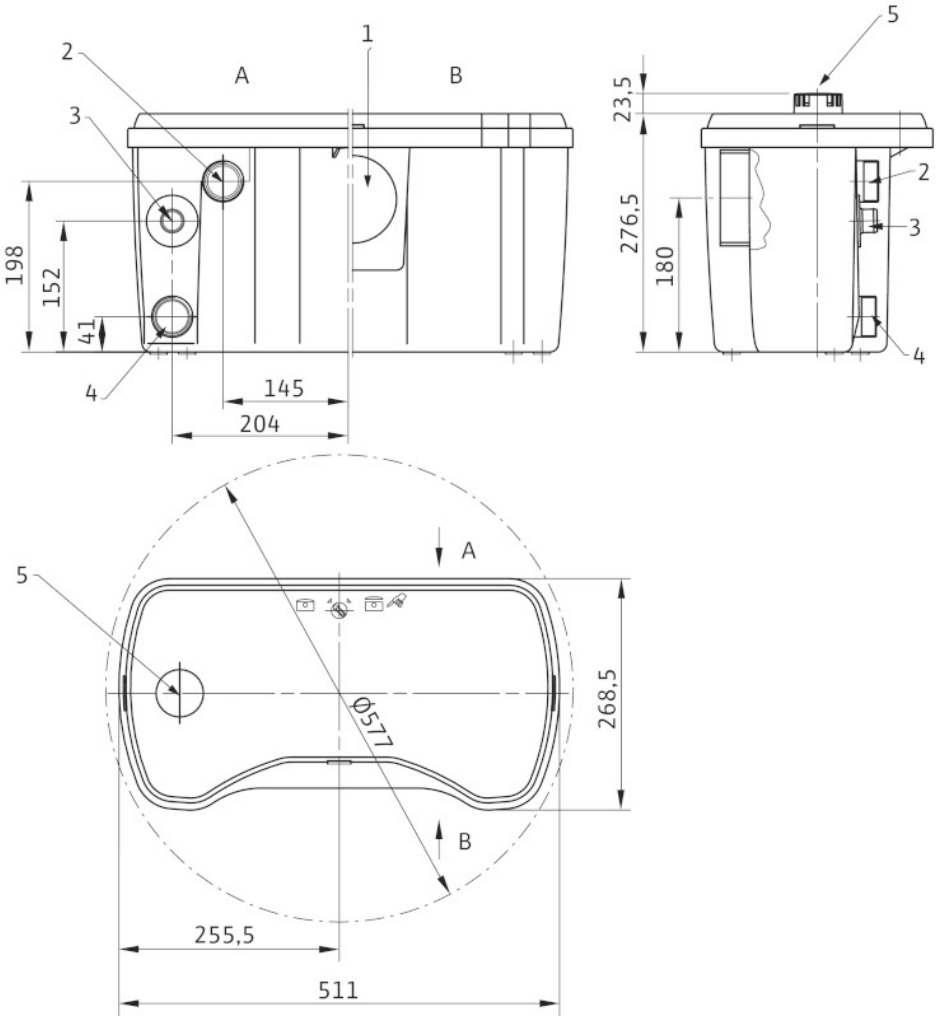

1	*подводящий патрубок для унитаза DN 100*
2	*подводящий патрубок DN 40*
3	*Патрубок для напорного трубопровода*
4	*подводящий патрубок DN 40*
5	*Воздухоотвод*

Характеристики: Wilo-DrainLift KH 32-0,4

Характеристики Wilo-DrainLift KH - 50 Гц - 2900 об/мин

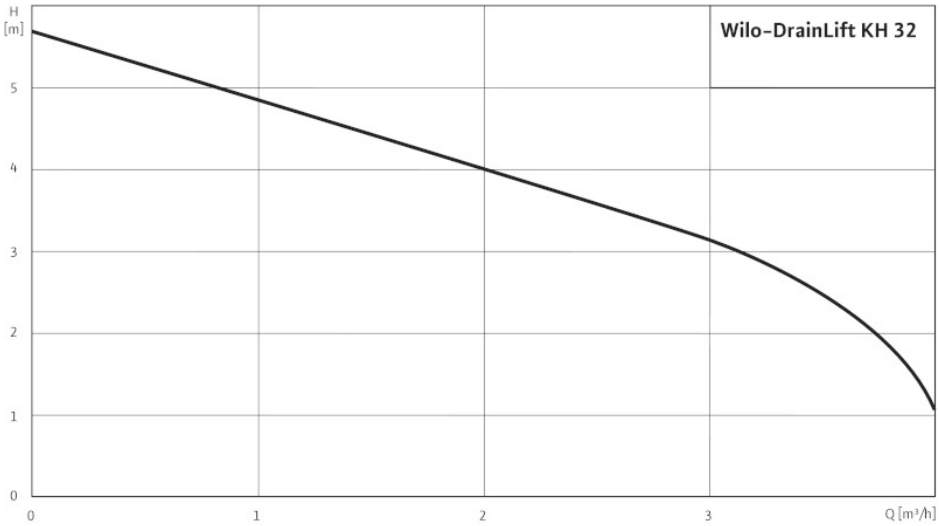

Согласно EN 12056-4,6.1 следует соблюдать скорость потока (напорном трубопроводе) в диапазоне от 0,7 до 2,3 м/с.
Указанные значения Qмин. относятся к внутреннему диаметру нормальностенных стальных труб.

Данные для заказа: Wilo-DrainLift KH 32-0,4

Данные для заказа		
Тип насоса		KH 32-0,4
Арт.-№		2011011
Номер EAN		4016322309673
Ценовая группа		W6
Вес, прим.	*m*	7.80 кг

Тексты заявок: Wilo-DrainLift KH 32-0,4

Готовая к подключению автоматическая малогабаритная напорная установка для водоотведения согласно стандарту EN 12050-3 с режущим механизмом и всеми необходимыми переключающими и управляющими устройствами, которая состоит из следующих компонентов: встроенного обратного клапана, фильтра с активированным углем с защитой от переполнения и упругого напорного штуцера. Возможность подключения к туалету, скрытая прокладка трубопровода на задней стенке ящика для двух дополнительных приемников сточных вод, вентиляционная труба на крышке. При проведении работ соблюдать требования стандарта DIN 1986.

материал

Корпус мотора: 1.4301

Скользящее торцевое уплотнение: графит/керамика

Корпус насоса: PP

Рабочее колесо: PP

Материал резервуара: ABS

Данные мотора

Подключение к сети: 1~230 В, 50 Гц

Потребляемая мощность: 0,5 kW

Номинальный ток: 2,1 A

Частота вращения: 2900 об/мин

Тип пуска: Прямой

Класс нагревостойкости изоляции: F

Степень защиты: IP 44

Макс. частота включений на насос: 100 1/h

Кабель

Длина соединительного кабеля: 1.2000 м

Тип штекера: С защитным контактом

Тип соединения кабеля: Неразъемный

Допустимая область применения

Макс. приток/ч при режиме S3: max. 260 л

Режим работы на насос: S3-25%

Макс. допустимое давление в напорном трубопроводе: 0.70 бар

Температура перекачиваемой жидкости: +3 ... +35 °C

Температура окружающей среды, макс.: 35 °C

Размеры/вес

Общий объем: 17 л

Макс. уровень включения: 2.60 л

Мин. уровень Вкл.: 70 мм

Габаритные размеры: 500 x 300 x 269 мм

Диагональные размеры: 520 мм

Вес, прим.: 7.80 кг

Тексты заявок: Wilo-DrainLift KH 32-0,4

Подключения

Напорный патрубок: DN 25/DN 32

Подводящий патрубок: 2x DN 40/1x DN 100

Отвод воздуха: DN 25

Данные для заказа

Арт.-№: 2011011

Номер EAN: 4016322309673

Готовность к поставке: Складские запасы

Ценовая группа: W6

Изделие: Wilo